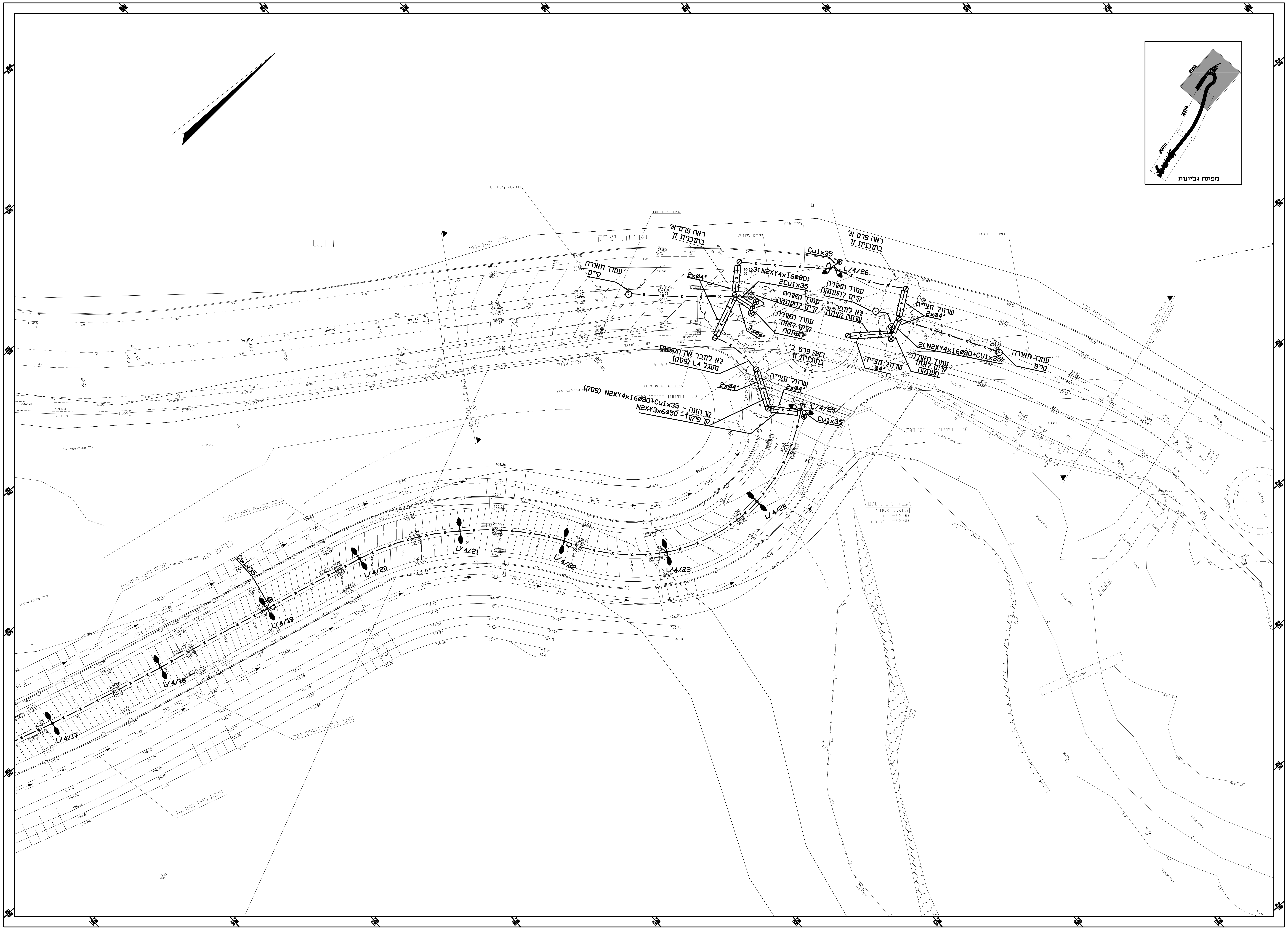
מפתח גליונות
שדרות יצחק רבין
כביש 40
ראה פרט א׳ בתוכנית זו
ראה פרט ב׳ בתוכנית זו
עמוד תאורה קיים
עמוד תאורה קיים להעתקה
עמוד תאורה קיים לאחר העתקה
לא לחבר שרוול קצוות
לא לחבר את הקצוות- מעגל L4 (פסק)
שרוול חצייה 2xø4״
שרוול חצייה ø4״
2xø4״
3xø4״
3(N2XY4x16ø80)
2Cu1x35
2(N2XY4x16ø80+CU1x35)
Cu1x35
קו הזנה - N2XY4x16ø80+Cu1x35 (פסק)
קו פיקוד- N2XY3x6ø50
L/4/17
L/4/18
L/4/19
L/4/20
L/4/21
L/4/22
L/4/23
L/4/24
L/4/25
L/4/26
קיר קיים
קיימת שוחה
קיימת ניקוז שוחה
מתוכנן ניקוז קו
להתאמה קיים קולטן
מעקה בטיחות להולכי רגל
הדרך זכות גבול
מתוכננת מדרכה
מתוכנן גינון
קיים גינון
גדר ברזל

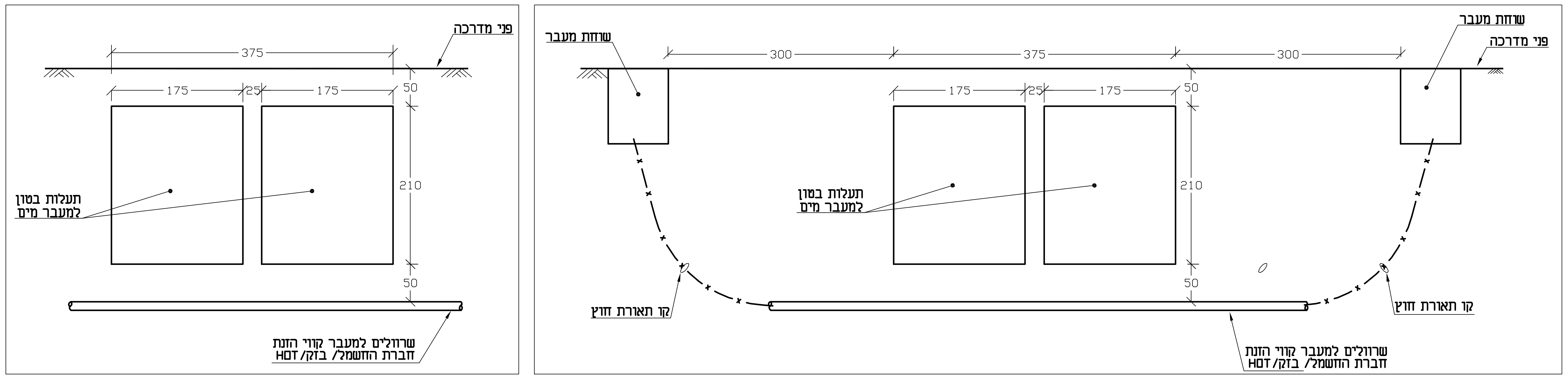
פני מדרכה
שוחת מעבר
375
300
175
25
210
50
תעלות בטון למעבר מים
קו תאורת חוץ
שרוולים למעבר קווי הזנת חברת החשמל/ בזק/ HOT

פרט ב׳

קנ״מ 1:50. המידות בס״מ

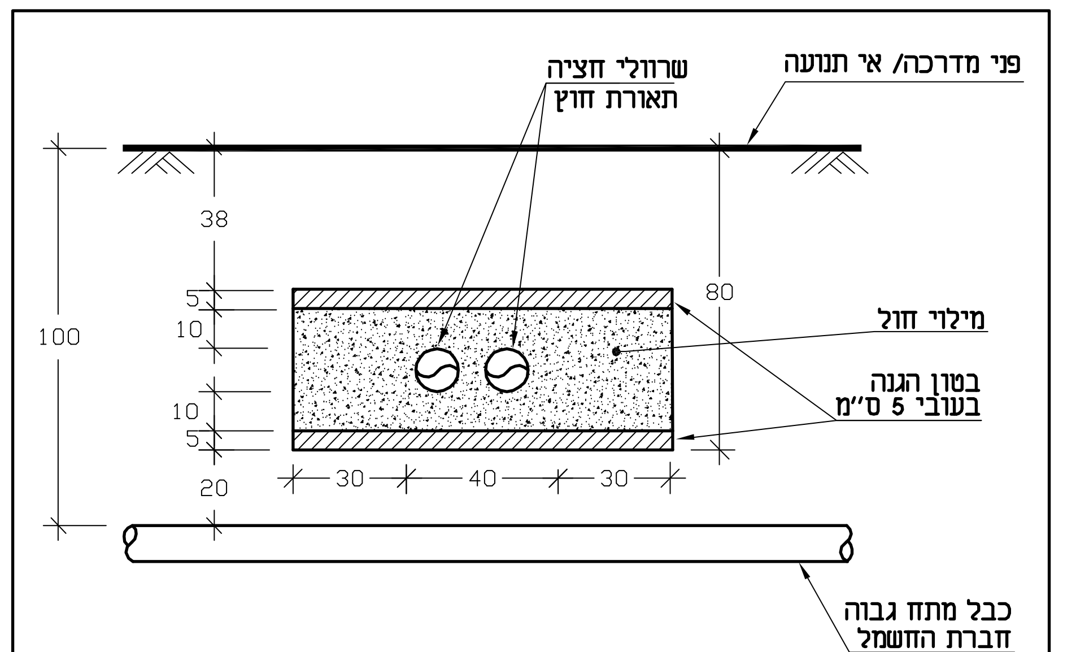
פני מדרכה/ אי תנועה
שרוולי חציה תאורת חוץ
מילוי חול
בטון הגנה בעובי 5 ס״מ
כבל מתח גבוה חברת החשמל
38
80
100
5
10
20
30
40

פרט א׳

חתך עקרוני למעבר כביש קיים

קנ״מ 1:20. המידות בס״מ

מקרא והערות ראה תוכ מס׳ 1

שינוי	תאור השינוי	תאריך	שרטט	אישר
1	עדכון לפי דרישות היזם התקנת עמודי תאורה באי-תנועה	04. 08. 14	איזבל	
—	מבוסס על תכנית מתאריך			

	תאריך	שרטט	אישר
שרטט	15. 05. 14	אלנה	☒ לעיון תאריך 15. 05. 14 אישר אירנה
תכנן	15. 05. 14	אירנה	☒ למכרז תאריך 15. 05. 14 אישר אירנה
אישר	15. 05. 14	תל	☒ לביצוע תאריך 30. 06. 14 אישר אירנה

משרד הבינוי והשיכון

יוקנעם- שכונה מזרחית- כביש 40

תוכנית תאורת חוץ-גליון 2

מס׳ עבודה 2780

ק.מ. 1:500

מס׳ תוכנית 2

שינוי 1

תל הנדסת חשמל-

רחוב ירושלים 22, ת.ד. 9271, חיפה, טל./פקס 04 - 8674836
E-mail: tell-eng@zahav.net.il

שרטוט זה הינו רכוש בלעדי של תל הנדסת חשמל. אין להעתיק ממנו להראותו לצד שלישי או להשתמש בו למטרה כלשהי בלא אישור בכתב מאת תל הנדסת חשמל.

מערכת ניהול איכות מאושרת
ת״י ISO 9001: 2008
מכון התקנים הישראלי